ZB2401-HCC-302-100

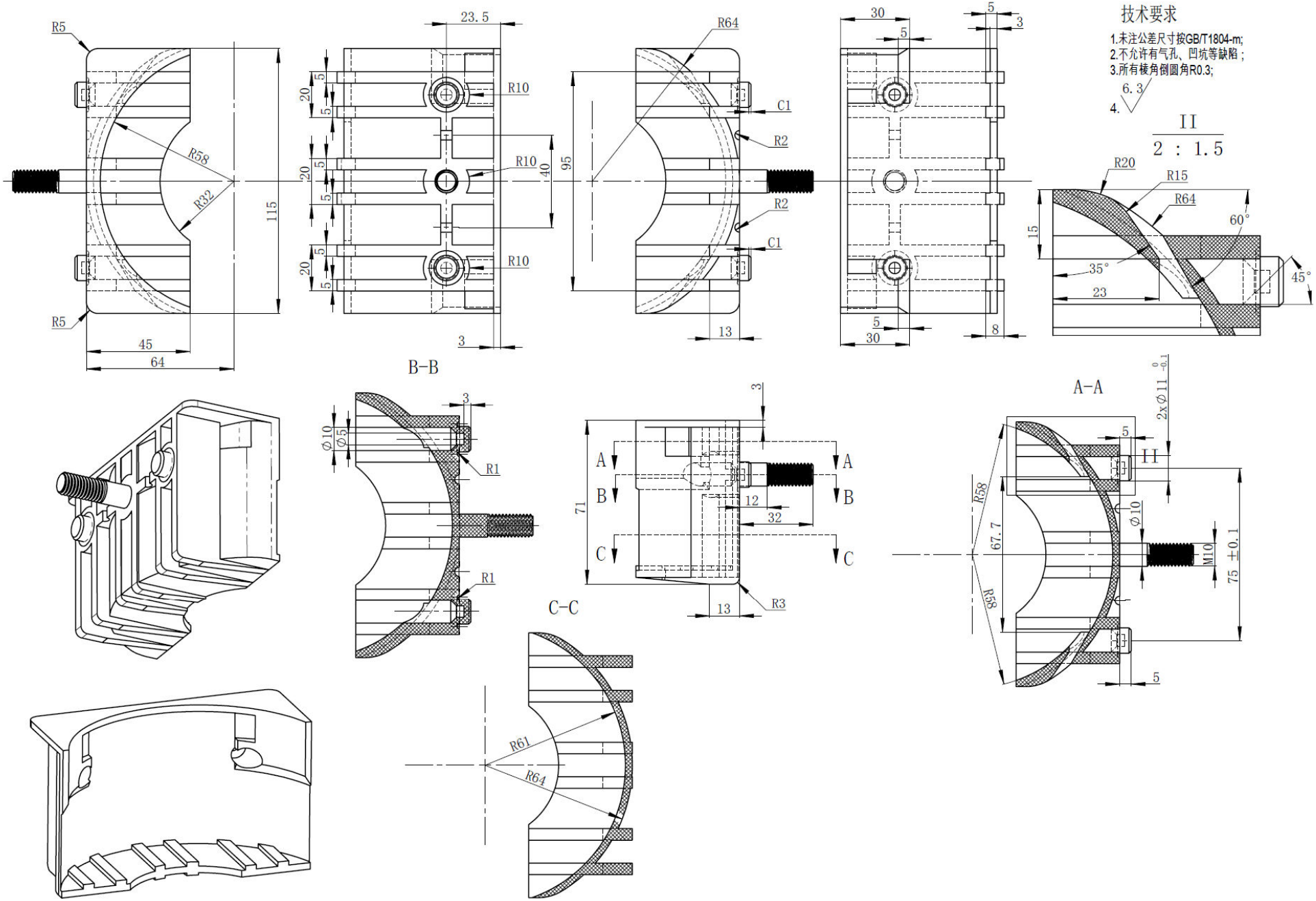

版 本																			
签 名																			
						设计	栾辰	25.03.01	工艺			图样标记	重 量	比 例	清华大学 Tsinghua University	绝缘托架	项目描述		参照代号
日 期						校对	周峰	25.03.04	标准				1.3031	1:1					
	标记	处数	分区	更改文件号	签字	日期	审核	25.03.07	批准			来源:	装入:	替换:		N3U40G6	项目编号	ZB2401-HCC-302-100	第 1 页 共 1 页